АКЖИ.741261.070

Ra6,3 (√)

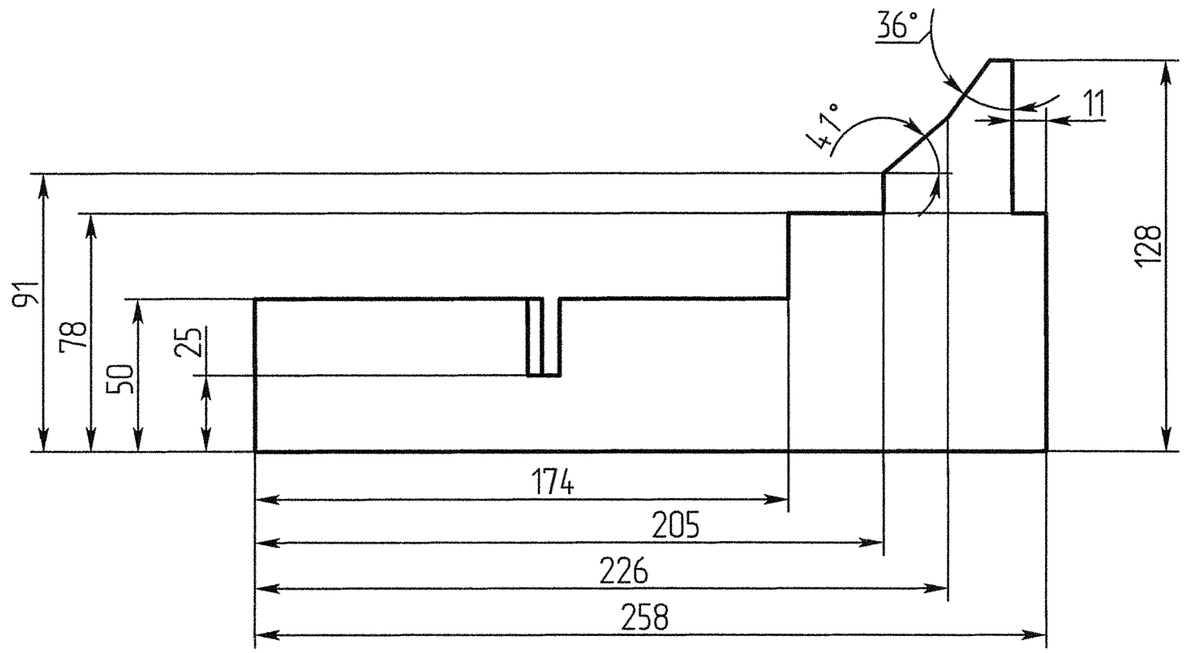

1.* Размер для справок.
2. ТТ по ОСТ4 ГО.070.014.

Изм.	Лист	№докум.	Подп.	Дата
Разраб.		Осипов		28.09.09
Пров.		Булысов		28.09.09
Т.контр.		Григорьев		28.09.09
Н. контр.		Терехова		30.09.09
Утв.		Булысов		28.09.09

АКЖИ.741261.070

Ребро

Лит.	Масса	Масштаб
	0.37	1:2

Лист | Листов 1

Лист 1561 8,0 ОСТ1 92073-82

Формат А3

Перв. примен. АКЖИ.301215.033

Справ. №

Подп. и дата

Инв.№ дубл.

Взам.инв.№

Подп. и дата 21.10.2009

Инв.№ подл. 329785

Н. И. 29.9.09